SDI560VRCAM

CAMERA COULEUR JOUR NUIT IR
HAUTE RESOLUTION 1080p FULLHD
LUMINOSITE MINIMALE DE 0.5 LUX
OBJECTIF VARIFOCAL 5 A 60 MM
FONCTION WDR, BLC et DNR

OPTEC

Caractéristiques tehniques

Capteur d'image	1/3'' Panasonic CMOS
Pixels effectifs	1944(H) x 1092(V)
Balayage	Progressif
Résolution	1080p @ 30 ips 720p @ 60 ips
Luminosité minimale	1.0 Lux (couleur) 0.5 Lux (noir et blanc)
Sortie vidéo	HD-SDI, Analogique, BT.1120
Rapport signal/bruit	Plus de 50dB (AGC OFF)
Objectif	Varifocal 5~60 mm
Contrôle du gain	0 à 20 niveaux
Obturateur électronique	Auto/Manuel (1/50 à 1/60K)
Vitesse d'obturateur	ON / OFF (x4)
Luminosité	0 à 20 niveaux
Compensation de contre-jour	OFF / BLC / WDR

ACE	OFF / ON
Balance des blancs	Auto / Manuel
Réduction du bruit	OFF / faible / moyen / élevé
Fonction Mirror	OFF / ON
Flip	OFF / ON
Netteté	0 à 10 niveaux
Zoom digital	0 à 96 niveaux
Zone de masquage	32 zones de masquages
Detection de mouvement	OFF / ON
Langue	coréen, chinois et anglais
Alimentation	12V DC - 1.5 W
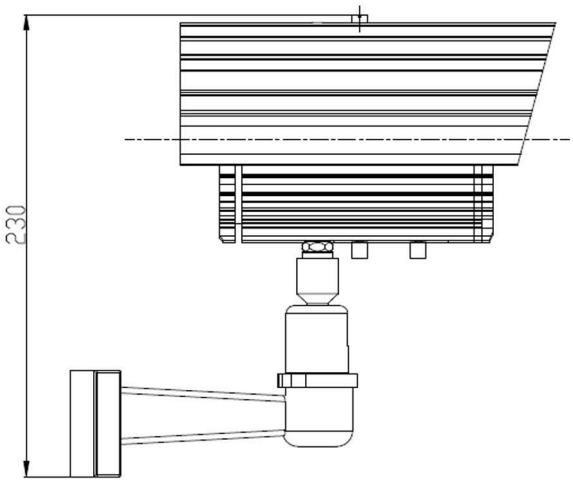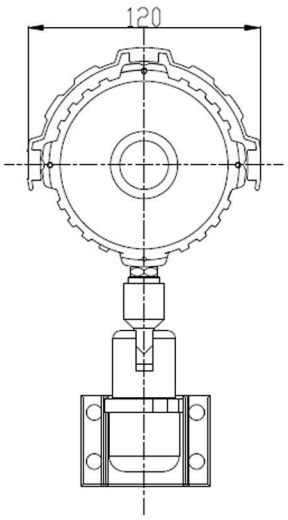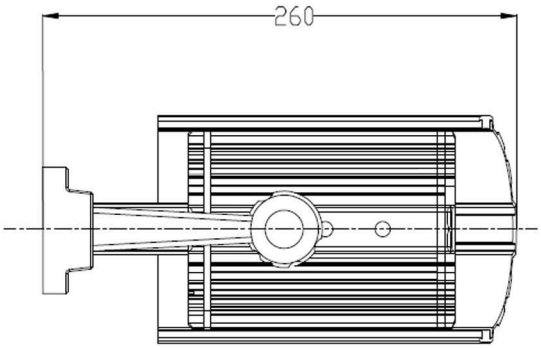
Détails