# DN700CHB36

CAMERA COULEUR JOUR / NUIT
HAUTE RESOLUTION 700 LTV
LUMINOSITE MINIMALE DE 0.1 LUX
OBJECTIF FIXE 3.6 MM INTERCHANGEABLE

OPTEC

## Caractéristiques techniques

| | |
|---|---|
| Standard vidéo | PAL |
| Capteur d'image | 1/3'' Sony Ex-view HAD |
| Nombre de pixels effectifs | 752 (H) x 582 (V) |
| Balayage | 2:1 Entrelacé |
| Résolution Horizontale | 650 / 700 LTV |
| Obturateur électronique | 1/50 ~ 1/100,000 sec. |
| Rapport signal/bruit | 50 dB (AGC OFF) |
| Luminosité minimale | 0.1 Lux - F2.0 |
| Correction gamma | 0.45 |
| Balance des blancs | 2100° K ~ 9100° K Auto. |
| Contrôle du gain | Auto. |
| Sortie vidéo | Composite 1.0V p-p 75 ohms |
| Objectif | Fixe 3.6 mm interchangeable |

| | |
|---|---|
| Effet Smear | 0.0005 % |
| MTBF | 80 000 heures |
| Température de fonctionnement | -10 ~ +50 ° C<br>Humidité de 90% |
| Consommation | 100 mA max. |
| Alimentation | 12V DC |
| Dimensions | 33(H) x 33(L) x 41(P) mm |
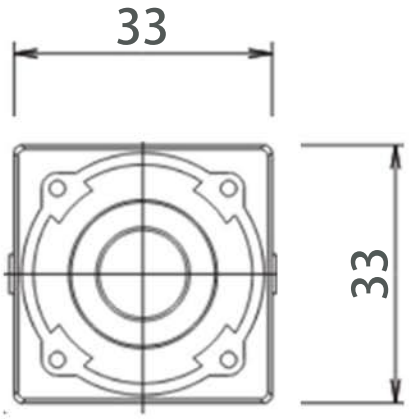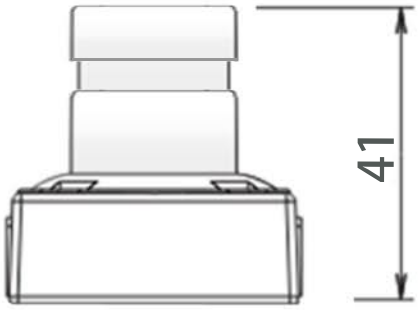
## Détails