Solution Embarquée

Transport de tout type et BTP

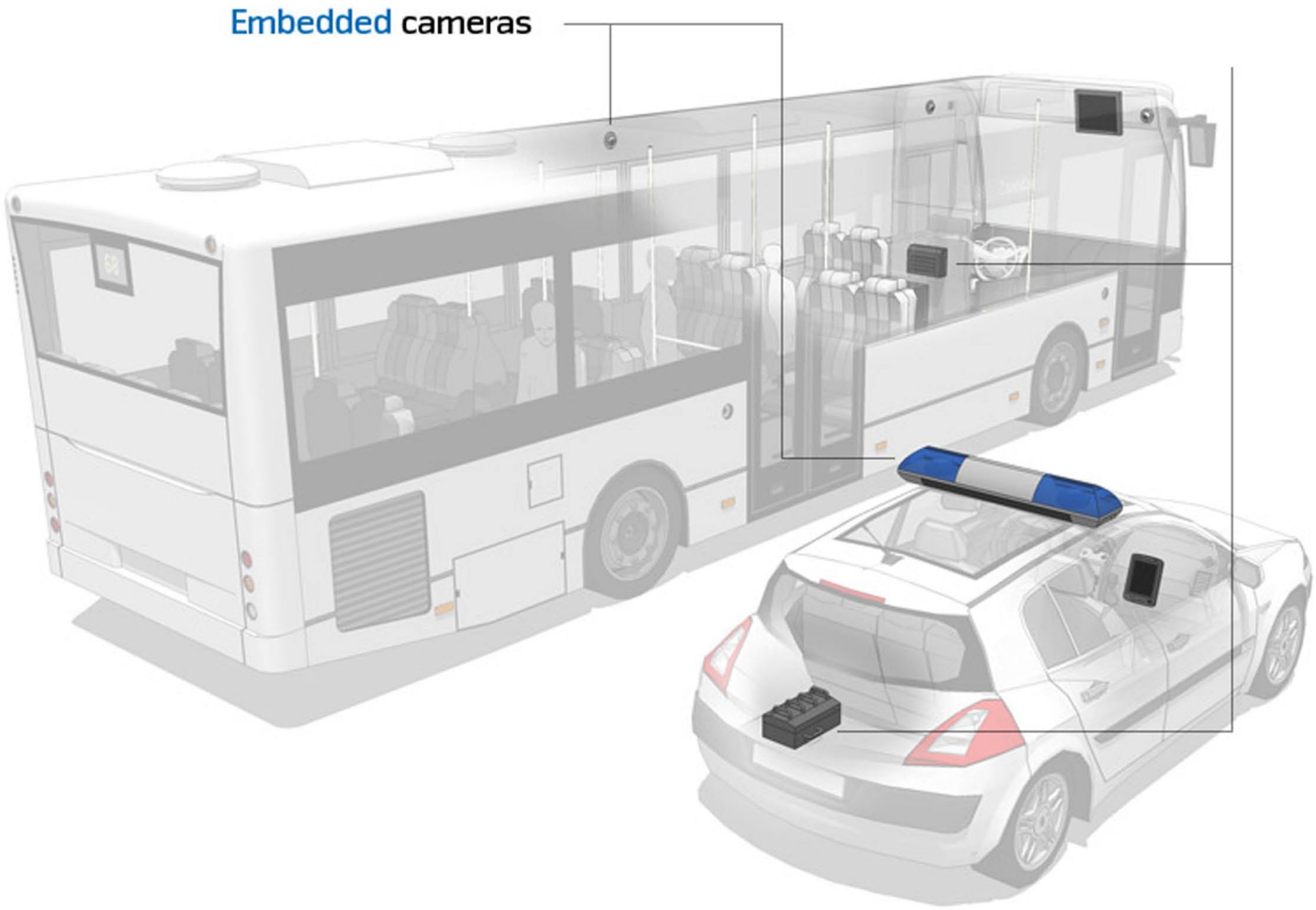

juin 2016

BLOUDEX
ELECTRONIC'S

Caméras Embarqué pour Transports

OPTEC

CARN090B18

CARN091W18

TRUCK29

Détails CARN

Capteur Sony 1/3''
Résolution de 420 LTV
Luminosité minimale 0.00001 Lux
Objectif fixe 1.8mm
Angle de vue de 160°
Alimentation 12V DC
Etanchéité IP 66

Détails TRUCK29

Capteur 1/3'' HAD CCD
Résolution de 520 / 540 LTV
Luminosité minimale 0 Lux
Vision de nuit à 15 mètres
Objectif fixe 2.9 mm
Existe en 3.6 et 6 mm
Etanchéité IP 66

Réduisez les accidents dans le milieu du BTP en visionnant par caméra, les angles morts des véhicules spéciaux

Exemple d'application

DN70CEW180D

CAMERA COULEUR JOUR NUIT
HAUTE RESOLUTION 500-560 LTV
LUMINOSITE MINIMALE DE 0.2 LUX à F2.0
OBJECTIF FIXE 3.6 MM
FONCTION BLC, AGC et ATW

OPTEC

Caractéristiques techniques

Capteur d'image	1/3" Sony Super HAD CCD
Pixels effecctifs	PAL : 752(H)x582(V) NTSC : 768(H)x582(V)
Résolution Horizontale	500 LTV / 560 LTV
Balayage	2:1 Entrelacé
Sortie vidéo	1.0V p-p Composite 75 Ohms
Rapport signal / bruit	Plus de 50dB (AGC off)
Luminosité minimale	0.2 Lux à F2.0
Compensation de contre-jour	BLC
Balance des blancs	Automatique
Contrôle du gain	2100° K ~ 9100° K Auto
Correction gamma	e=0.45
Effet Smear	0.005%
Obturateur électronique	1/50 à 1/100,000 sec

MTBF	80,000 heures
Alimentation	12V DC
Consommation	90 mA
Objectif	3.6 mm (92°)
Condition de fonctionnement	-10° C ~ 50° C 90% RH max
Sortie terminal	1.2M DIY câble
Câble de connexion	BNC pour vidéo Mini Universal Mate N-LOK
Dimmensions	79(D)x58(L)
Poids	350 g

Détails

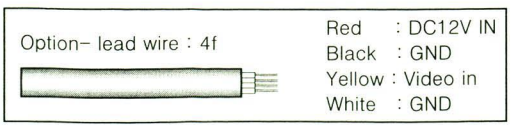

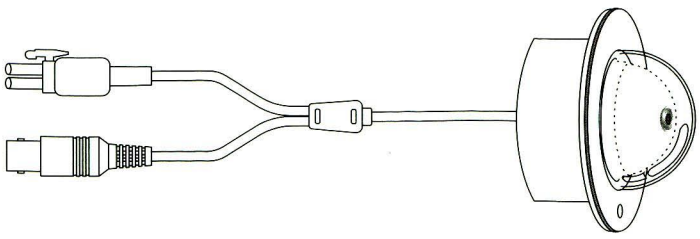

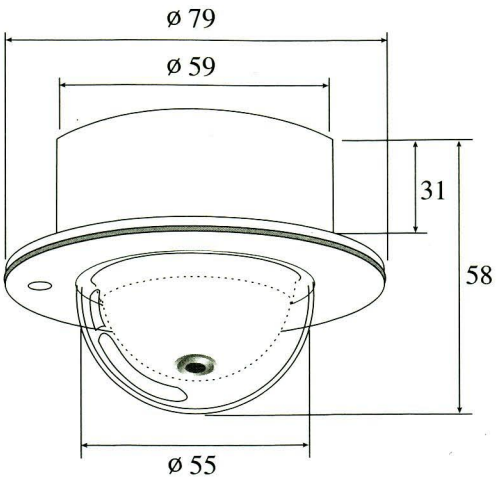

DN70CEB180D

CAMERA COULEUR JOUR NUIT
HAUTE RESOLUTION 500-560 LTV
LUMINOSITE MINIMALE DE 0.2 LUX à F2.0
OBJECTIF FIXE 3.6 MM
FONCTION BLC, AGC et ATW

OPTEC

Caractéristiques techniques

Capteur d'image	1/3" Sony Super HAD CCD
Pixels effecctifs	PAL : 752(H)x582(V) NTSC : 768(H)x582(V)
Résolution Horizontale	500 LTV / 560 LTV
Balayage	2:1 Entrelacé
Sortie vidéo	1.0V p-p Composite 75 Ohms
Rapport signal / bruit	Plus de 50dB (AGC off)
Luminosité minimale	0.2 Lux à F2.0
Compensation de contre-jour	BLC
Balance des blancs	Automatique
Contrôle du gain	2100° K ~ 9100° K Auto
Correction gamma	r=0.45
Effet Smear	0.005%
Obturateur électronique	1/50 à 1/100,000 sec

MTBF	80,000 heures
Alimentation	12V DC
Consommation	90 mA
Objectif	3.6 mm (92°)
Condition de fonctionnement	-10° C ~ 50° C 90% RH max
Sortie terminal	1.2M DIY câble
Câble de connexion	BNC pour vidéo Mini Universal Mate N-LOK
Dimmensions	79(D)x58(L)
Poids	350 g

Détails

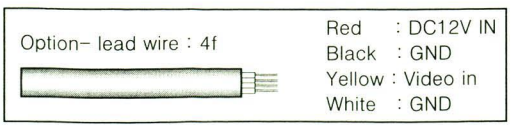

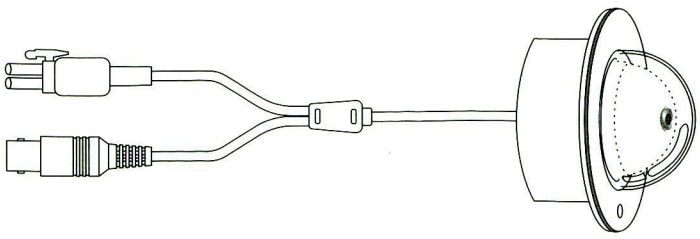

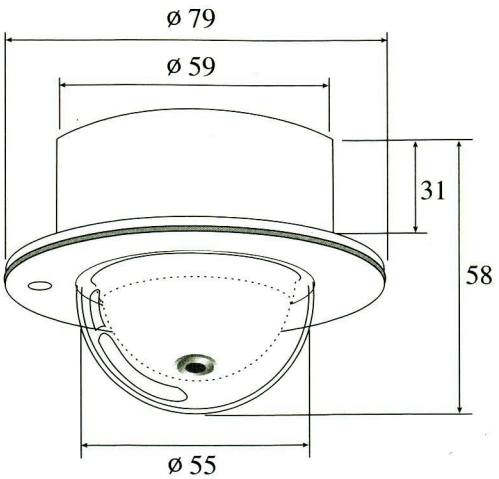

CARN090B18 noir
CARN091W18 blanc

CAMERA COULEUR JOUR NUIT
HAUTE RESOLUTION 420 LTV
LUMINOSITE MINIMALE DE 1 LUX
OBJECTIF FIXE 1.8 MM
CAMERA DE RECUL

OPTEC

Caractéristiques tehniques

Standard vidéo	PAL	Consommation	120mA max
Capteur d'image	1/3'' Super HAD CCD	Alimentation	12V DC
Balayage	2:1 Entrelacé	Dimensions	59(L) x 39(H) x 26.5(D) mm
Pixels effectifs	50(H) x 582(V)	Poids	300 g
Résolution Horizontale	420 LTV		
Obturateur électronique	1/50 ~1/100.000 sec		
Rapport signal / bruit	46 dB		
Luminosité minimale	0.1 Lux		
Correction gamma	0,45		
Sortie vidéo	Composite 1V p-p 75 ohms		
Objectif	Fixe 1.8 mm		
Angle de vue	160°		
Température de Fonctionnement	-10° ~ 50° C		

Détails

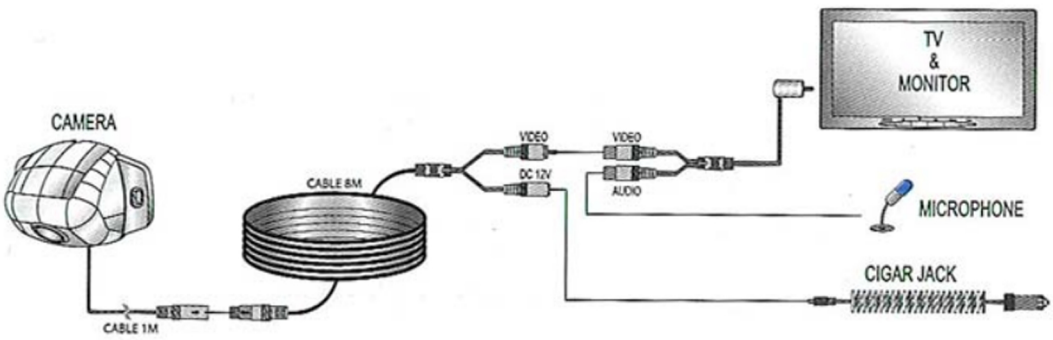

TRUCK29IR

CAMERA COULEUR JOUR NUIT IR
RESOLUTION 540 LTV
LUMINOSITE MINIMALE DE 0 LUX
OBJECTIF FIXE 2.9 MM
CAMERA APPLICATION BUS, CAMIONS et TRAINS

OPTEC

Caractéristiques tehniques

Standard vidéo	PAL
Capteur d'image	1/3'' Sony Super HAD CCD
Balayage	2:1 Entrelacé
Nombre de pixels effectifs	752(H) x 582(V)
Résolution Horizontale	520 / 540 LTV
Luminosité minimale	0 Lux
Rapport signal / bruit	> 50 dB
Balance des blancs	Auto
Contrôle du gain	6 ~ 40 dB
Synchronisation	Interne
Sortie vidéo	Composite 1V p-p 75 ohms
Correction gamma	0.45
Objectif	Fixe 2.9 mm

LEDs IR	8 LEDs IR
Porté IR	15 mètres
Mirroir	ON/OFF
Etanchéité	IP 67
Dimensions	60 x 70.3 x 90 mm
Poids	500 g
Température de Fonctionnement	-20 ~ 50° C
Alimentation	12V DC

Détails

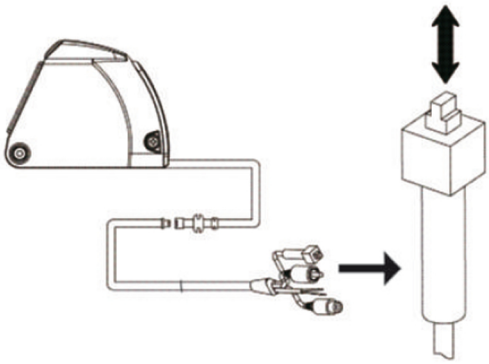

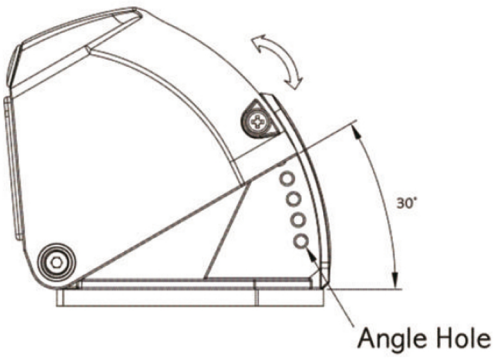

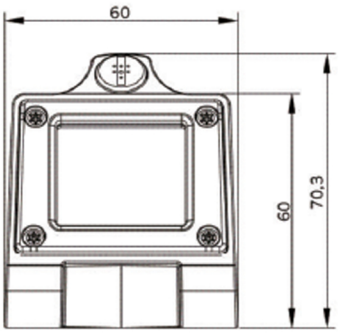

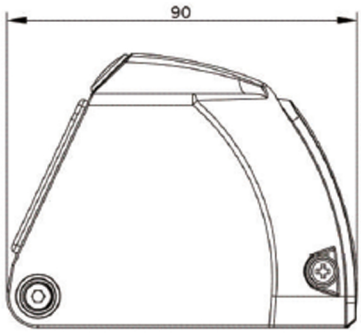

CM0703

ENREGISTREUR NUMERIQUE 4 VOIES ANALOGIQUE
RESOLUTION FULLD1 720x480
ACCES A DISTANCE PAR WIFI OU 3G/4G
STOCKAGE SUR CARTE SD OU HDD 500GO

OPTEC

Caractéristiques tehniques

Vidéo compression	H.264
Système vidéo	NTSC / PAL (auto)
Résolution vidéo	720x576
Vitesse d'image	25 ips
Mode d'enregstrement	Continue, sur mouvement
Enregistrement vidéo	4 entrées, 1 sortie
Enregistrement audio	4 entrées
Entrée alarme	8 entrées
Sortie relais	Supporté
Alimentation	12~30 V DC
Capacité de stockage	2.5'' SATA HDD 500Go SDXC 64Go~2To
Télécommande	Télécommande IR
GPS	Supporté

Mise à jour	Par Clef USB ou Carte SD
Sauvegarde	Clef USB, HDD ou carte SD
Relecture	Sur interface ou sur PC
Température de fonctionnement	-30° C + 90° C
Dimensions	136x201x71 mm

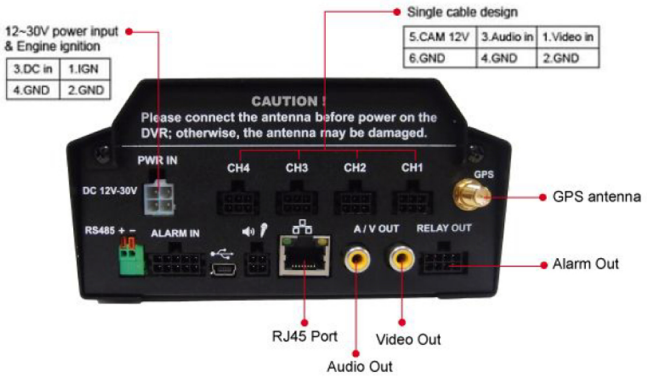

Détails

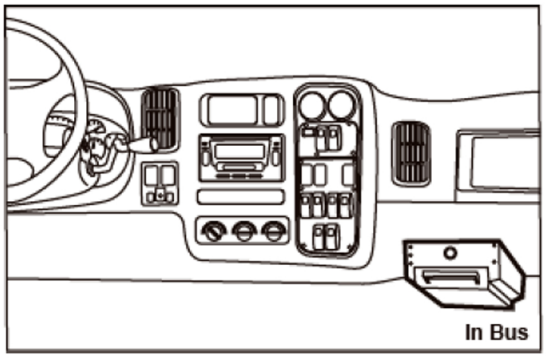

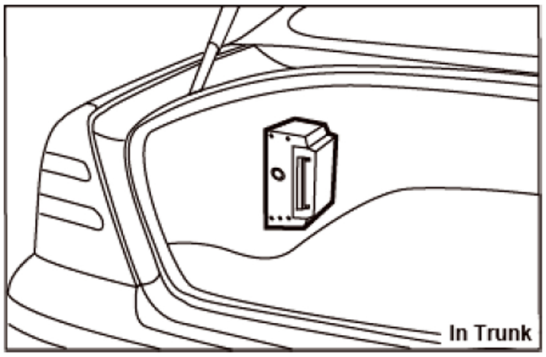

CM805

ECRAN ANALOGIQUE 5.6"
RESOLUTION DE 640 x 480
TEMPS DE REPONSE DE 10/15 MS
2 ENTREE BNC

OPTEC

Caractéristiques tehniques

Ecran	5.6 TFT Color LCD
Résolution	640x480
Système	NTSC/PAL
Champ de vision	50/70/70/70
Temps de réponse	10/15 ms
Luminosité	200
Contraste	500:1
Entrée vidéo	2 voies A/V 1.0Vp-p 75 Ohms
Entrée audio	2 voies (mono)
Vidéo/Audio connecteur	mini jack
Interface utilisateur	OSD contrôle
Alimentation	12V DC - 3.6W
Température de fonctionnement	0° ~ 50° C

Poids	environ 400g

Détails

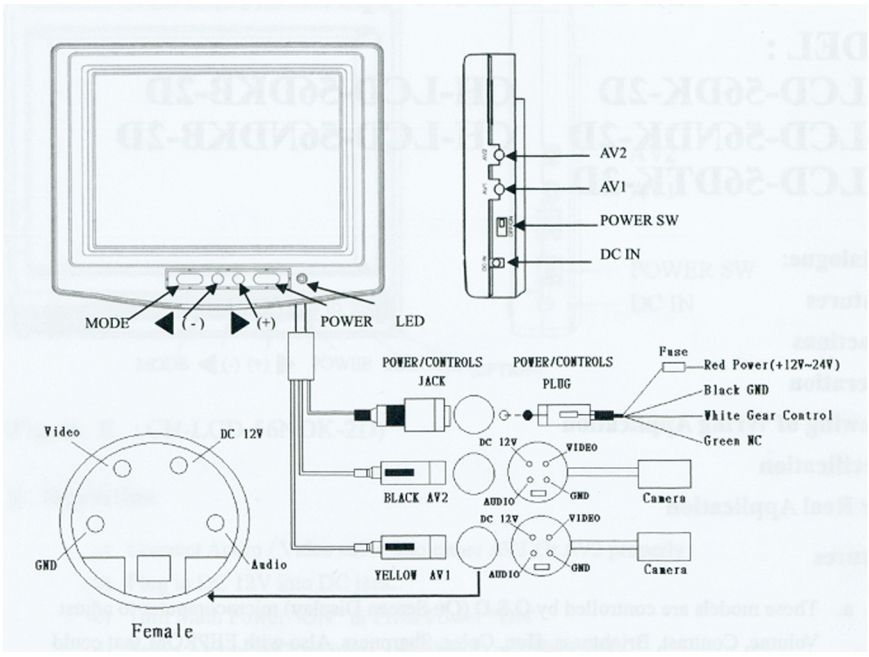

Livrée avec support

CM810RMD

ECRAN ANALOGIQUE 5.6"
RESOLUTION DE x 480
TEMPS DE REPONSE DE 10/15 MS
2 ENTREE BNC

OPTEC

Caractéristiques tehniques

Ecran	5.6 TFT Color LCD	Poids	environ 400g
Résolution	640x480		
Système	NTSC/PAL		
Champ de vision	50/70/70/70		
Temps de réponse	10/15 ms		
Luminosité	200		
Contraste	500:1		
Entrée vidéo	2 voies A/V 1.0Vp-p 75 Ohms		
Entrée audio	2 voies (mono)		
Vidéo/Audio connecteur	mini jack		
Interface utilisateur	OSD contrôle		
Alimentation	12V DC - 3.6W		
Température de fonctionnement	0° ~ 50° C		

Notes

Notes

BLOUDEX
ELECTRONIC'S

25 avenue parmentier 75011 PARIS

Téléphone : +33 (0) 1 48 05 12 12

Fax : +33 (0) 1 48 05 66 32

Email : bloudex@bloudex.com

Website : www.bloudex.com

Retrouvez tous nos produits sur www.bloudex.com

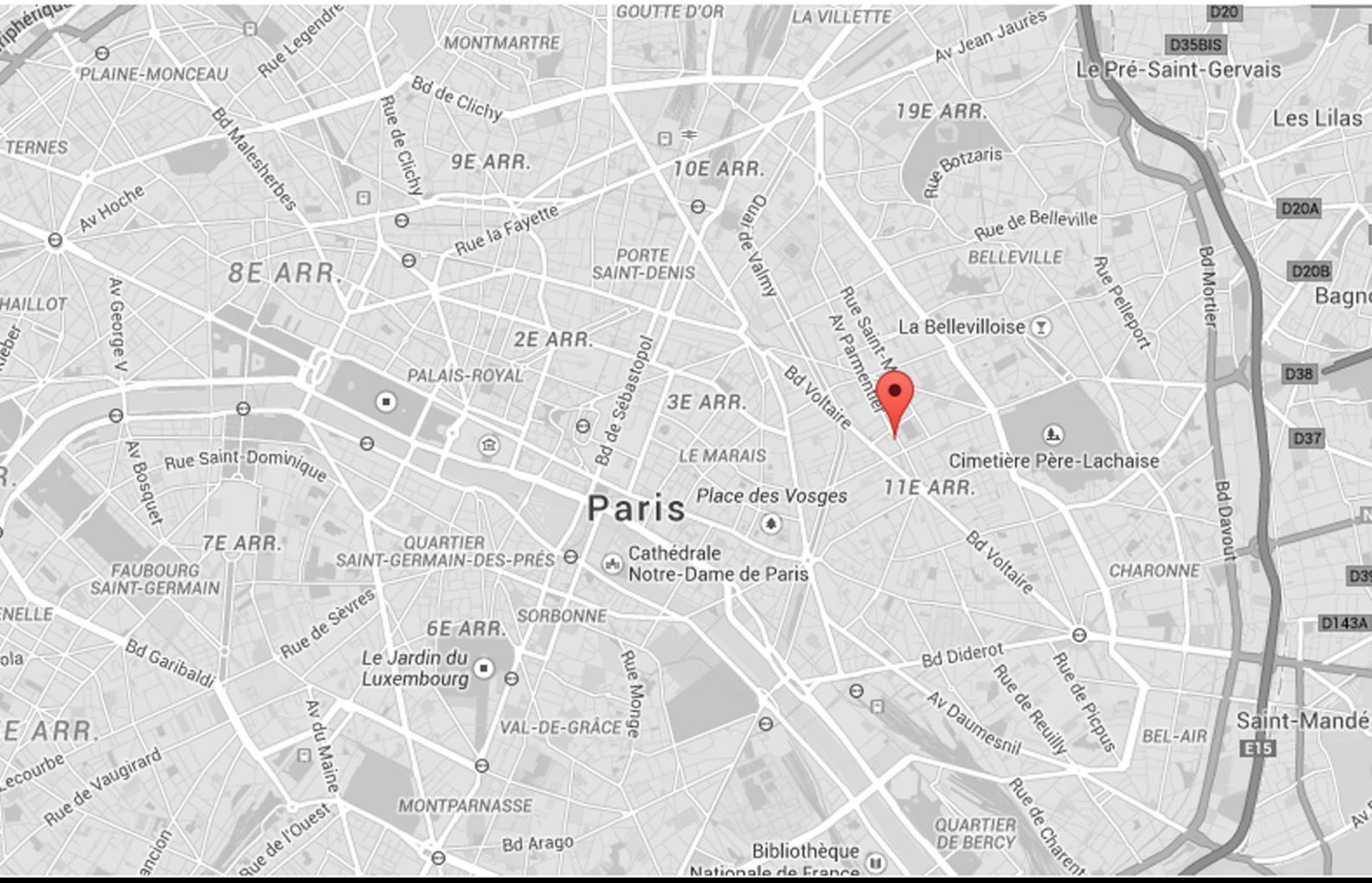

© 2016 Bloudex Tous droits réservés